АВТОМАТИЧЕСКИЕ НАТЯЖИТЕЛИ РЕМНЕЙ

Круглые, плоские или клиновые ремни по DIN 2215 – для всех видов ремней нужно разное предварительное натяжение. *Следующие типы устройств* Spann-Box® / Spann-Boy® предлагаются и в качестве натяжителей ремней:

- Spann-Boy®
- Spann-Boy®TS
- Spann-Box® РАЗМЕР 0
- Spann-Box® РАЗМЕР 1

Материал

Смонтированный на корпусе и установленный на подшипнике ролик изготовлен из чёрного антистатического материала Original Werkstoff "S"®. Он отличается, в первую очередь, высочайшей износостойкостью, оптимальными характеристиками скольжения и очень хорошей стойкостью к химикалиям.

Исполнение

В стандартную комплектацию входят ролики с цилиндрической поверхностью или профилем по вашему выбору. При заказе укажите нужный профиль согласно данной таблице, а также тип используемого ремня.

Таблица профилей

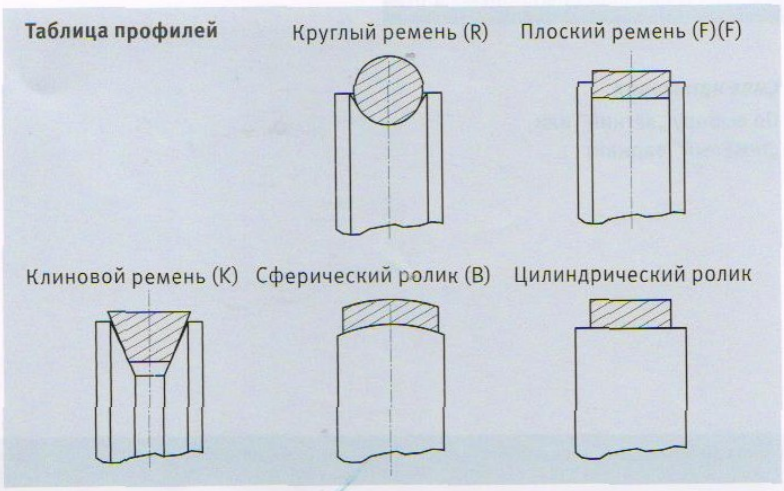

		Лёгкий вариант	Тяжёлый вариант	Путь натяжения
Spann-Boy® с роликом Spann-Boy® размера 0 с роликом	1 пружина отпущена	58 – 32 N	132 – 60 N	40 мм
Spann-Boy® TS с роликом	1 пружина отпущена	58 – 32 N	132 – 60 N	40 мм
	2 пружины отпущены	190 – 96 N		40 мм
Spann-Box® размера 1 Тип SR-0, натяжной ролик вверху Тип SR-L, натяжной ролик с продольной стороны Тип SR-S, натяжной ролик с торцевой стороны	1 пружина отпущена	58 – 32 N	132 – 60 N	40 мм
	2 пружины отпущены	116 – 64 N	264 – 120 N	40 мм
	3 пружины отпущены	174 – 96 N	396 – 180 N	40 мм

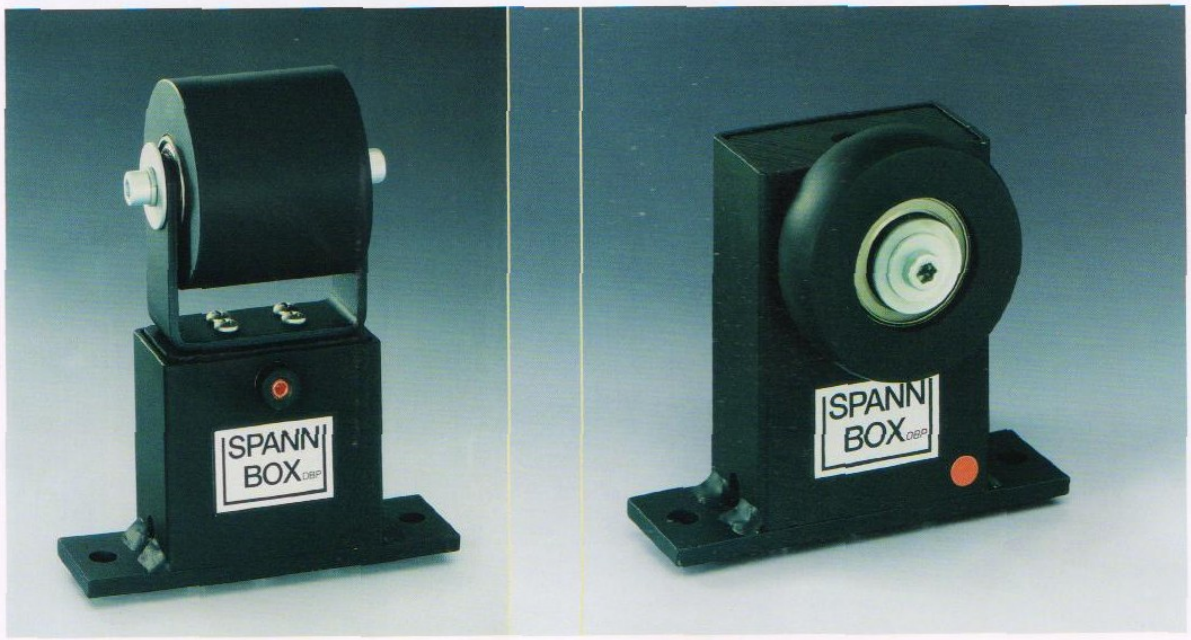

SPANN-BOY® В КАЧЕСТВЕ НАТЯЖИТЕЛЯ РЕМНЯ

40 мм 44 мм

С роликом

Сила натяжения

По выбору „лёгкий“ или „тяжёлый“ вариант

Ширина ролика, мм	Ролик	Лёгкий вариант, № артикула	Тяжёлый вариант, № артикула	Складские запасы
20	Цилиндрический	281 140 001	281 140 002	●
	Сферический	281 140 007	281 140 008	●
	Под плоский ремень	281 140 013	281 140 014	○
	Под клиновой ремень	281 140 019	281 140 020	○
	Под круглый ремень	281 140 025	281 140 026	○
30	Цилиндрический	281 140 003	281 140 004	●
	Сферический	281 140 009	281 140 010	●
	Под плоский ремень	281 140 015	281 140 016	○
	Под клиновой ремень	281 140 021	281 140 022	○
	Под круглый ремень	281 140 027	281 140 028	○
40	Цилиндрический	281 140 005	281 140 006	●
	Сферический	281 140 011	281 140 012	●
	Под плоский ремень	281 140 017	281 140 018	○
	Под клиновой ремень	281 140 023	281 140 024	○
	Под круглый ремень	281 140 029	281 140 030	○

Специальные исполнения и исполнения из высококачественной стали по запросу

● со склада ○ по запросу

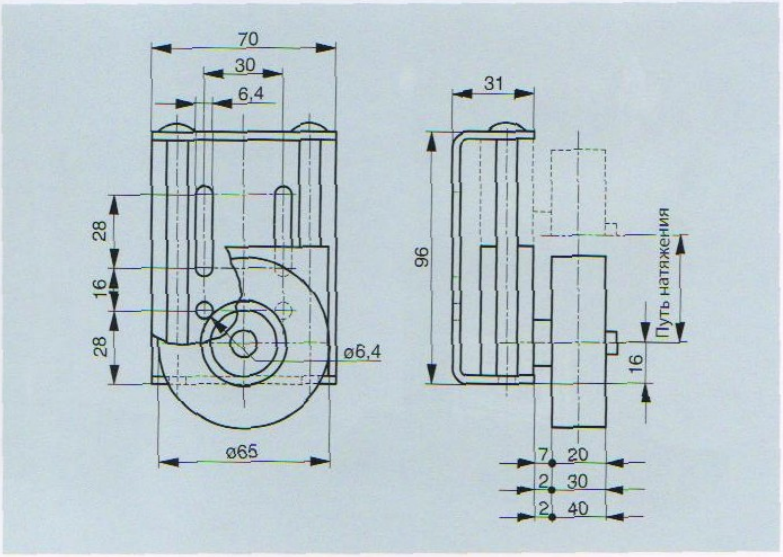

SPANN-BOY® TS В КАЧЕСТВЕ НАТЯЖИТЕЛЯ РЕМНЯ

С роликом

40 мм 44 мм

Три настройки давления натяжения

Сила натяжения
Устройство Spann-Boy®TS оснащается одной лёгкой и одной тяжёлой пружиной, которые можно отпускать по отдельности или вместе в зависимости от нужного давления.

Крепление
Отверстия в корпусе

Ширина ролика мм	Ролик	Номер артикула	Складские запасы
20	Цилиндрический	281 160 001	●
	Сферический	281 160 004	●
	Под плоский ремень	281 160 007	○
	Под клиновой ремень	281 160 010	○
	Под круглый ремень	281 160 013	○
30	Цилиндрический	281 160 002	●
	Сферический	281 160 005	●
	Под плоский ремень	281 160 008	○
	Под клиновой ремень	281 160 011	○
	Под круглый ремень	281 160 014	○
40	Цилиндрический	281 160 003	●
	Сферический	281 160 006	●
	Под плоский ремень	281 160 009	○
	Под клиновой ремень	281 160 012	○
	Под круглый ремень	281 160 015	○

Специальные исполнения и исполнения из высококачественной стали по запросу

● со склада ○ по запросу

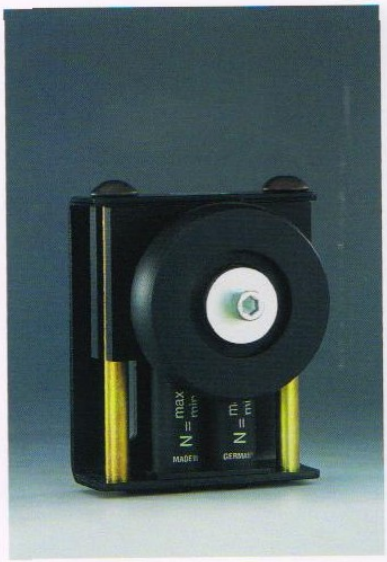

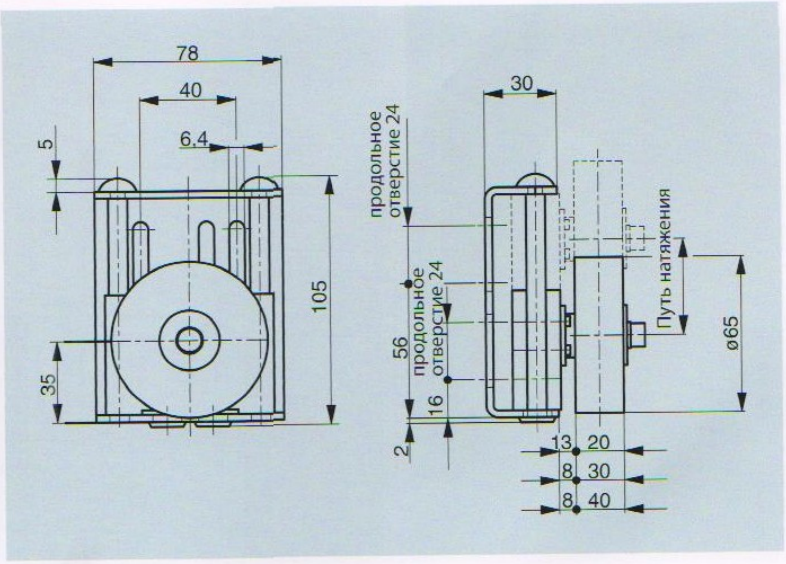

SPANN-BOX® РАЗМЕР 0 В КАЧЕСТВЕ НАТЯЖИТЕЛЯ

40 мм 25 мм

С роликом

Исполнение

Корпус в антикоррозийном исполнении

Сила натяжения

По выбору „лёгкий“ или „тяжёлый“ вариант

Ширина ролика мм	Ролик	Лёгкий вариант, № артикула	Тяжёлый вариант, № артикула	Складские запасы
20	Цилиндрический	281 100 001	281 100 002	●
	Сферический	281 100 007	281 100 008	●
	Под плоский ремень	281 100 013	281 100 014	○
	Под клиновой ремень	281 100 019	281 100 020	○
	Под круглый ремень	281 100 025	281 100 026	○
30	Цилиндрический	281 100 003	281 100 004	●
	Сферический	281 100 009	281 100 010	●
	Под плоский ремень	281 100 015	281 100 016	○
	Под клиновой ремень	281 100 021	281 100 022	○
	Под круглый ремень	281 100 027	281 100 028	○
40	Цилиндрический	281 100 005	281 100 006	●
	Сферический	281 100 011	281 100 012	●
	Под плоский ремень	281 100 017	281 100 018	○
	Под клиновой ремень	281 100 023	281 100 024	○
	Под круглый ремень	281 100 029	281 100 030	○

Специальные исполнения и исполнения из высококачественной стали по запросу

● со склада ○ по запросу

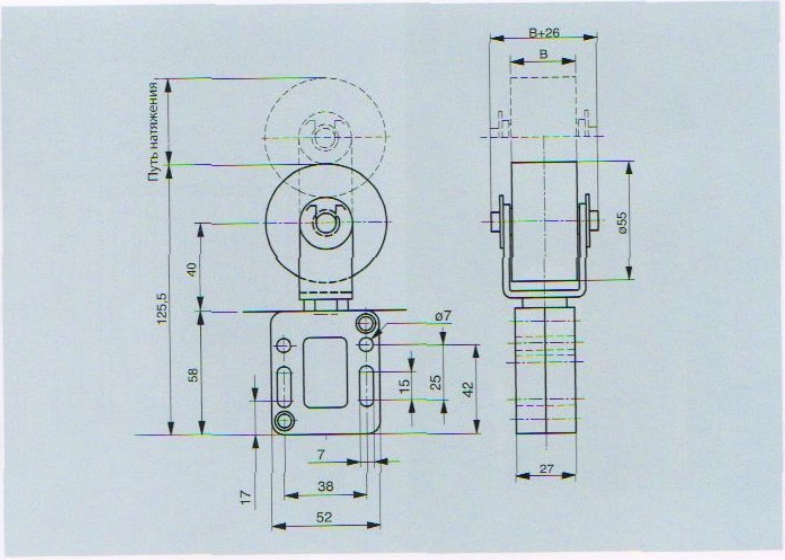

SPANN-BOX® РАЗМЕР 1 В КАЧЕСТВЕ НАТЯЖИТЕЛЯ РЕМНЯ

Давно отлично зарекомендовавшее себя устройство Spann-Box® прекрасно подходит для использования в качестве натяжителя ремня. Мы предлагаем различные исполнения, которые можно использовать в разных целях. Отдельные варианты различаются, прежде всего, расположением роликов. Базовая конструкция у всех исполнений одинакова.

Сила натяжения

По выбору „лёгкий“ или „тяжёлый“ вариант

Крепление

Отверстия в корпусе

SPANN-BOX® РАЗМЕР 1

В качестве натяжителя ремня с роликом

Ширина ролика мм	Ролик	Лёгкий вариант, № артикула	Тяжёлый вариант, № артикула	Складские запасы
53	Цилиндрический	281 110 001	281 110 002	●
	Сферический	281 110 003	281 110 004	○
	Под плоский ремень	281 110 005	281 110 006	○
	Под клиновой ремень	281 110 007	281 110 008	○
	Под круглый ремень	281 110 009	281 110 010	○

Специальные исполнения и исполнения из высококачественной стали по запросу

● со склада ○ по запросу

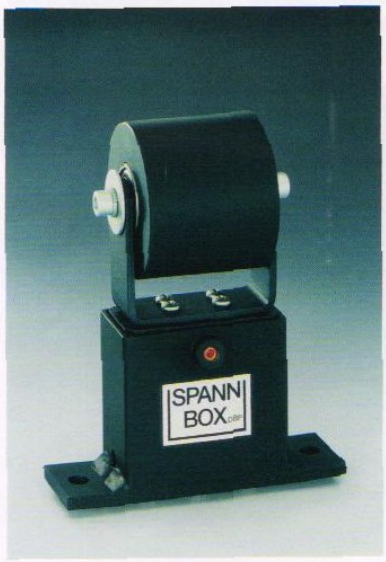

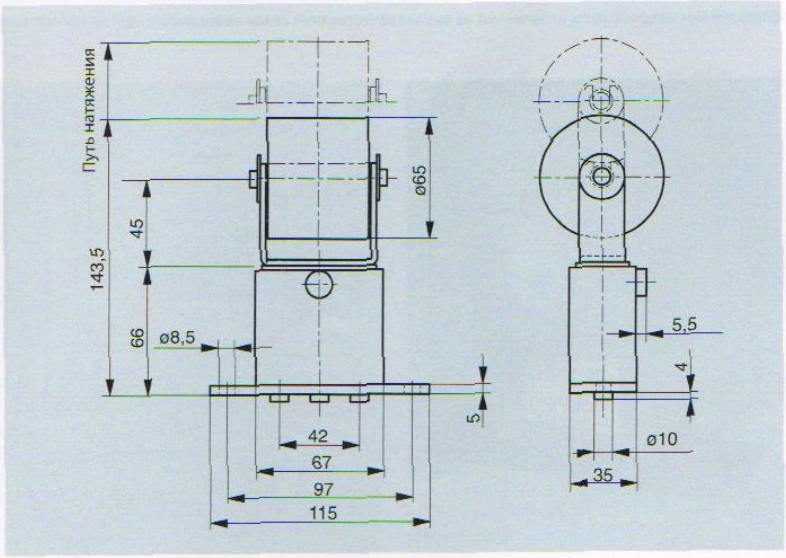

SPANN-BOX® РАЗМЕР 1 / ТИП SR-L

Крипление ролика с продольной стороны

Ширина ролика мм	Ролик	Лёгкий вариант, № артикула	Тяжёлый вариант, № артикула	Складские запасы
20	Цилиндрический	281 110 011	281 110 012	●
	Сферический	*281 110 017*	*281 110 018*	●
	Под плоский ремень	281 110 023	281 110 024	○
	Под клиновой ремень	281 110 029	281 110 030	○
	Под круглый ремень	281 110 035	281 110 036	○
30	Цилиндрический	281 110 013	281 110 014	●
	Сферический	281 110 019	281 110 020	●
	Под плоский ремень	281 110 025	281 110 026	○
	Под клиновой ремень	281 110 031	281 110 032	○
	Под круглый ремень	281 110 037	281 110 038	○
40	Цилиндрический	281 110 015	281 110 016	●
	Сферический	281 110 021	281 110 022	●
	Под плоский ремень	281 110 027	281 110 028	○
	Под клиновой ремень	281 110 033	281 110 034	○
	Под круглый ремень	281 110 039	281 110 040	○

Специальные исполнения и исполнения из высококачественной стали по запросу

● *со склада* ○ *по запросу*

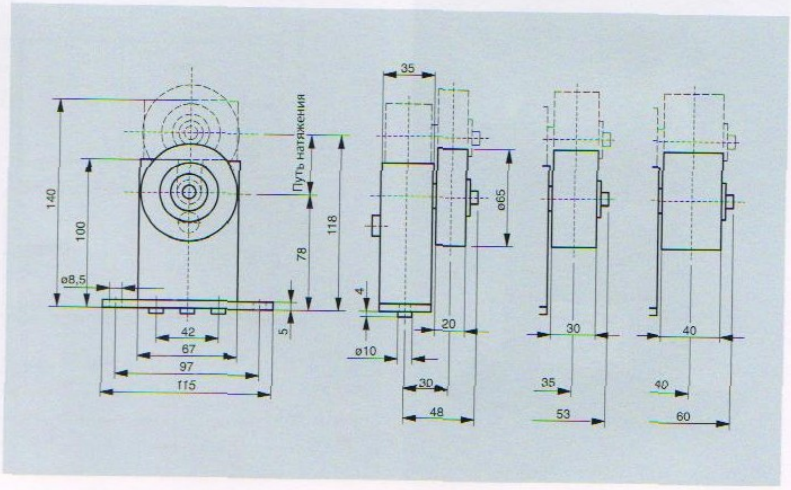

SPANN-BOX® РАЗМЕР 1 / ТИП SR-S

Крипление ролика с торцевой стороны

40 мм 67 мм

Ширина ролика мм	Ролик	Лёгкий вариант, № артикула	Тяжёлый вариант, № артикула	Складские запасы
20	Цилиндрический	281 110 041	281 110 042	●
	Сферический	281 110 047	281 110 048	●
	Под плоский ремень	281 110 053	281 110 054	○
	Под клиновой ремень	281 110 059	281 110 060	○
	Под круглый ремень	281 110 065	281 110 066	○
30	Цилиндрический	281 110 043	281 110 044	●
	Сферический	281 110 049	281 110 050	●
	Под плоский ремень	281 110 055	281 110 056	○
	Под клиновой ремень	281 110 061	281 110 062	○
	Под круглый ремень	281 110 067	281 110 068	○
40	Цилиндрический	281 110 045	281 110 046	●
	Сферический	281 110 051	281 110 052	●
	Под плоский ремень	281 110 057	281 110 058	○
	Под клиновой ремень	281 110 063	281 110 064	○
	Под круглый ремень	281 110 069	281 110 070	○

● со склада ○ по запросу
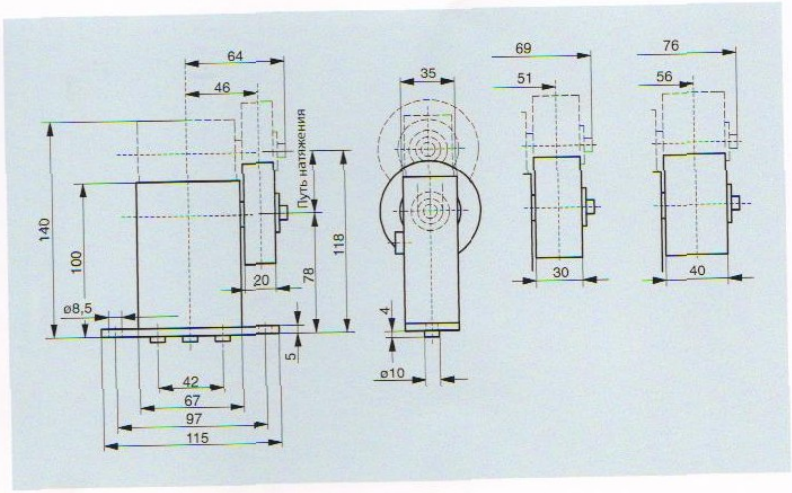
Специальные исполнения и исполнения из высококачественной стали по запросу